IJZERLEEUW

VERSTEKZAGEN HEA / HEB / HEM / IPE / UNP BALKSTAAL	
KLANT ORDERNUMMER: REFERENTIE:	
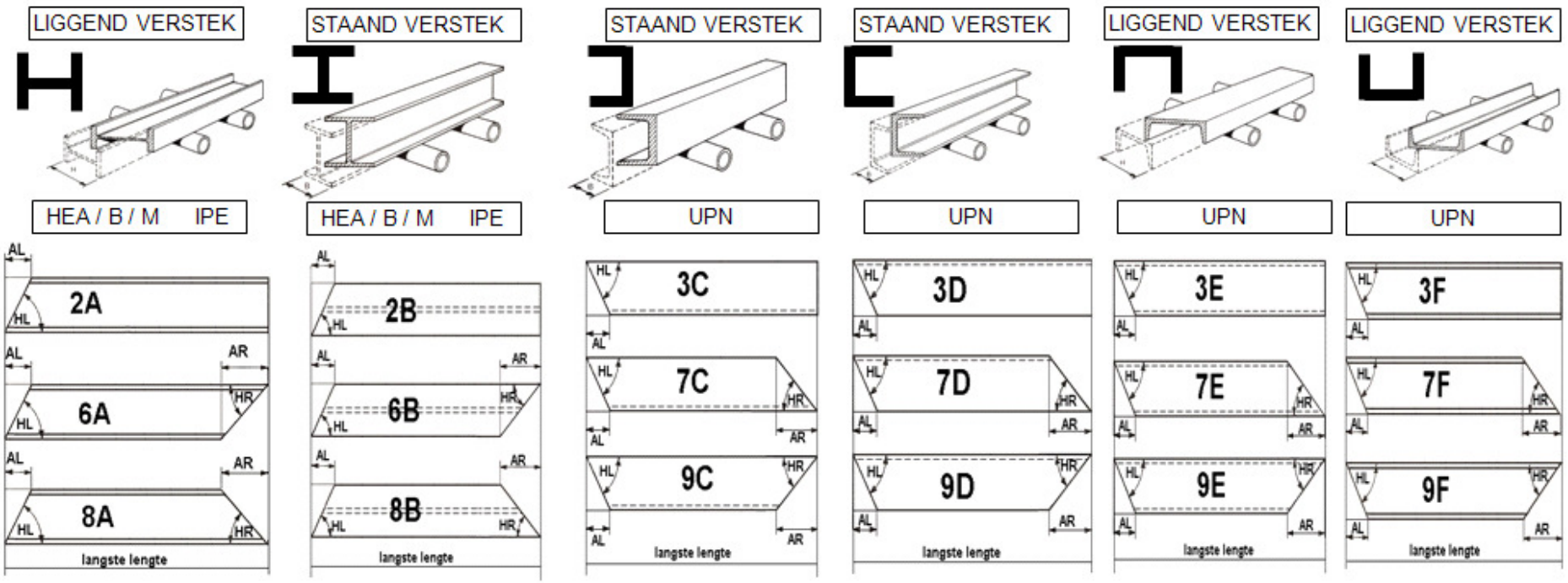
BALKSOORT	AANTAL	AFMETING	GRADEN		AFSCHUINING		MODEL	OPMERKING
			L	R	L	R